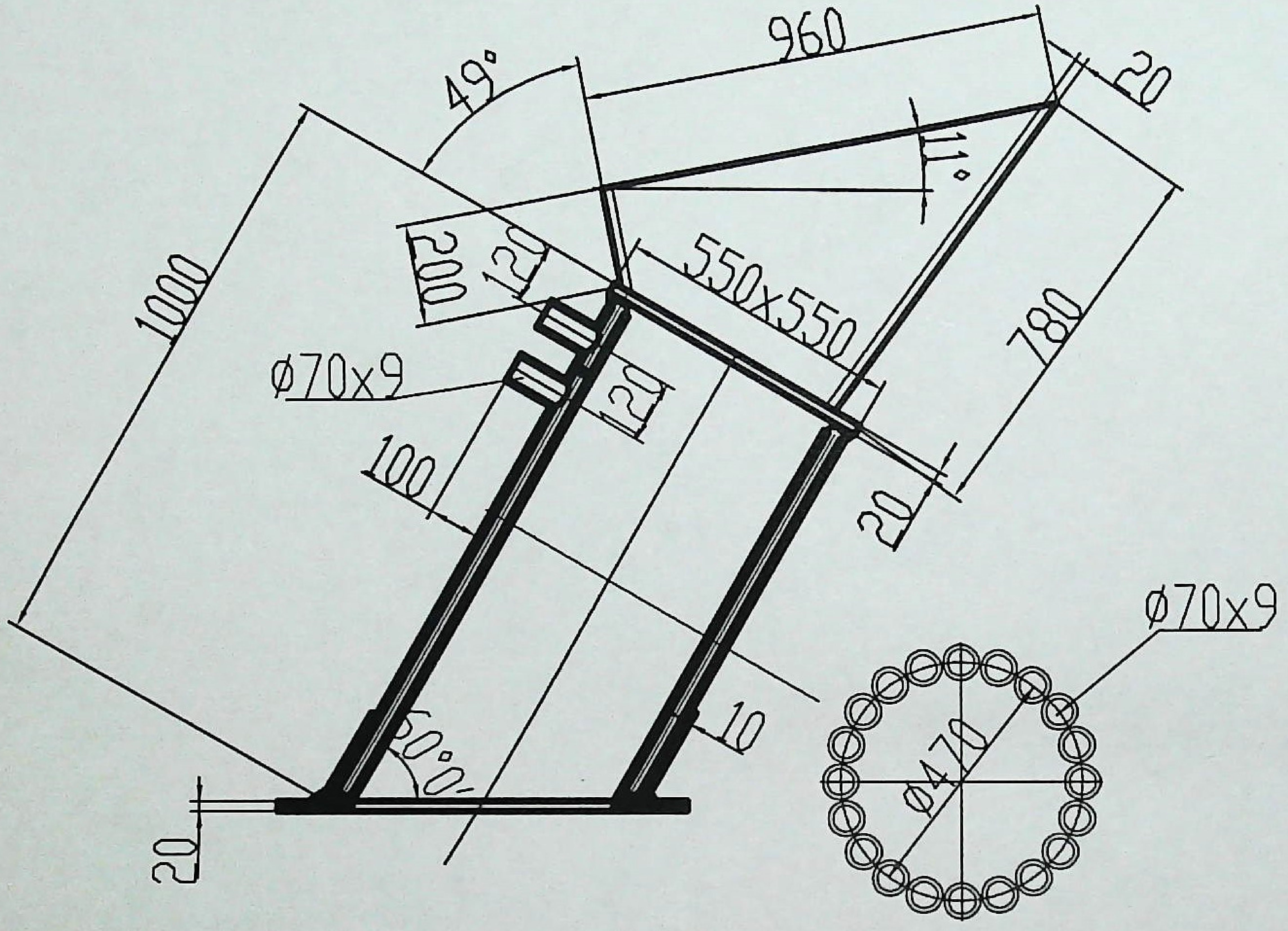
960
49°
20
11°
1000
200
120
550x550
780
ϕ70x9
120
100
20
10
60°0'
20
ϕ70x9
ϕ470

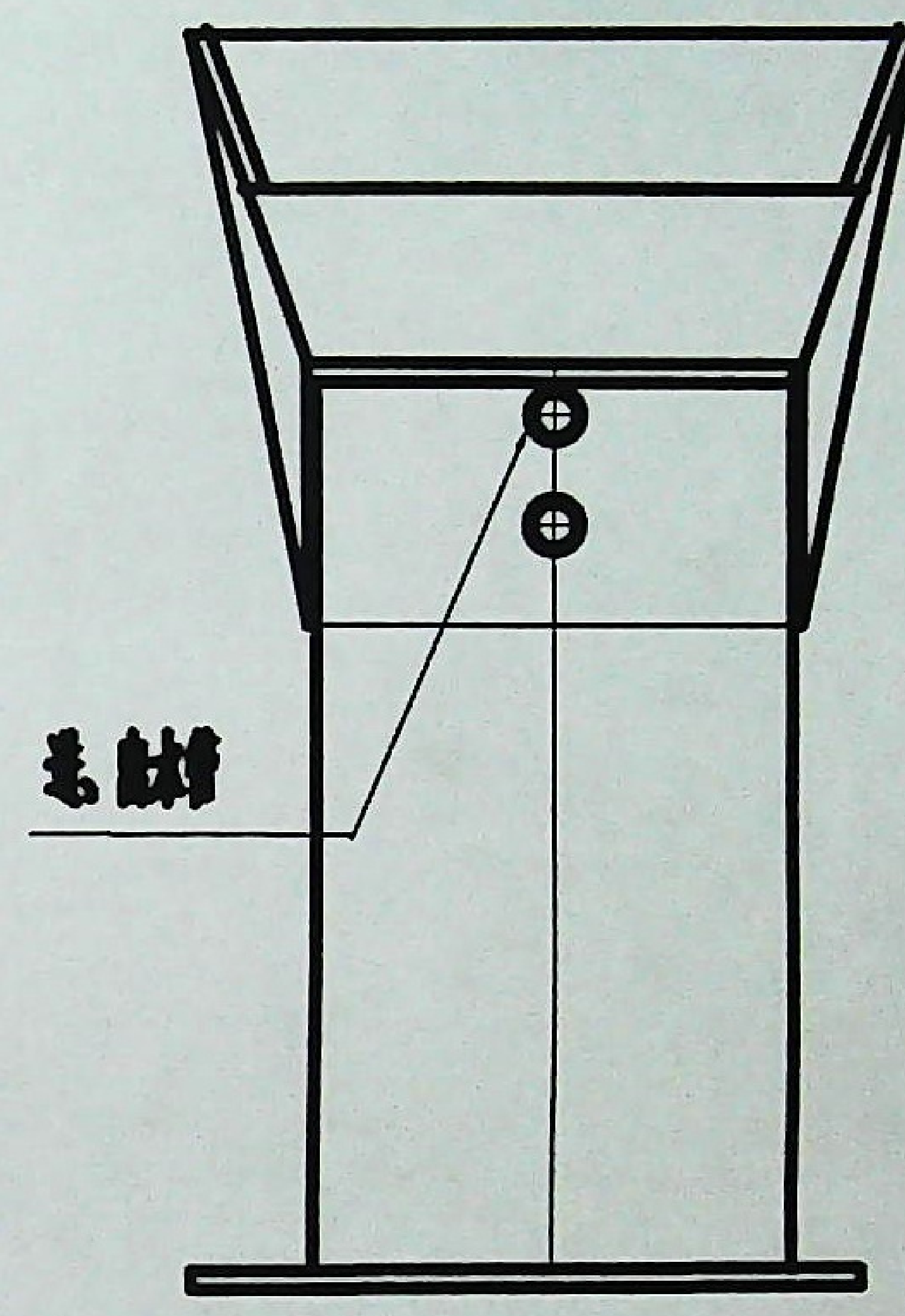

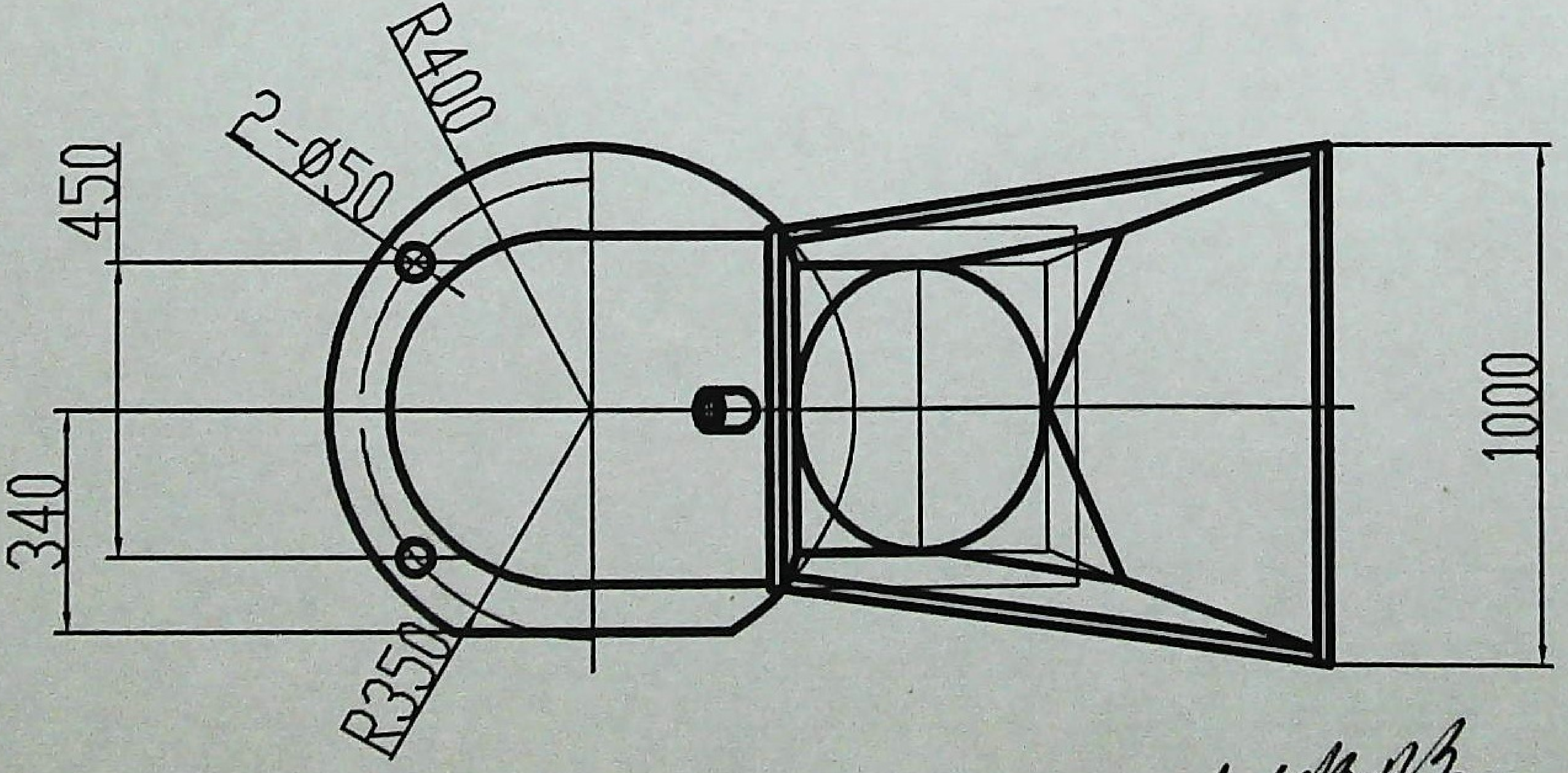
R400
2-ϕ50
450
340
1000
R350

技术要求

1、材料：20G钢管,Q235钢板

2、水路1进1出。

3、钢管对接焊按高压锅炉焊接标准执行，其余按普通标准执行。

4、试水压2MPa、2小时无渗漏。

2021.6.17

2021.6.17

[illegible]

45T-下料斗

510

2007.4.2